Applikation für 3 mal 0-250V Stelltrafoausgang zwischen Leiter u. N, mit 3 TSRL 23101300

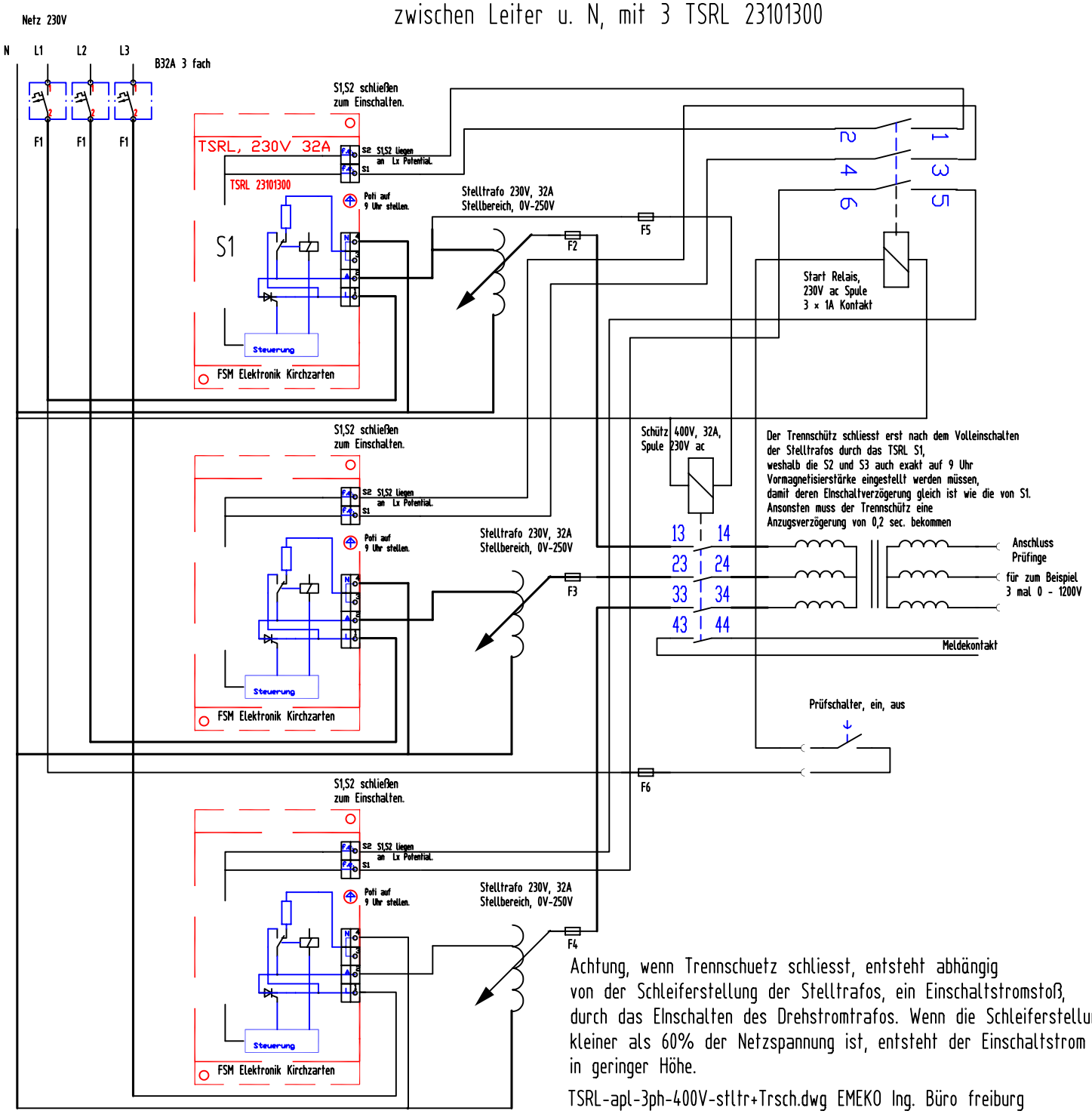

Achtung, wenn Trennschuetz schliesst, entsteht abhängig von der Schleiferstellung der Stelltrafos, ein Einschaltstromstoß, durch das Einschalten des Drehstromtrafos. Wenn die Schleiferstellung kleiner als 60% der Netzspannung ist, entsteht der Einschaltstrom nur in geringer Höhe.

TSRL-apl-3ph-400V-stltr+Trsch.dwg EMEKO Ing. Büro freiburg
29.08.08, korr. 02.06.2010