Kanthaltrafoumschaltung
für Heizer 1 = Trafo-montageblech 1

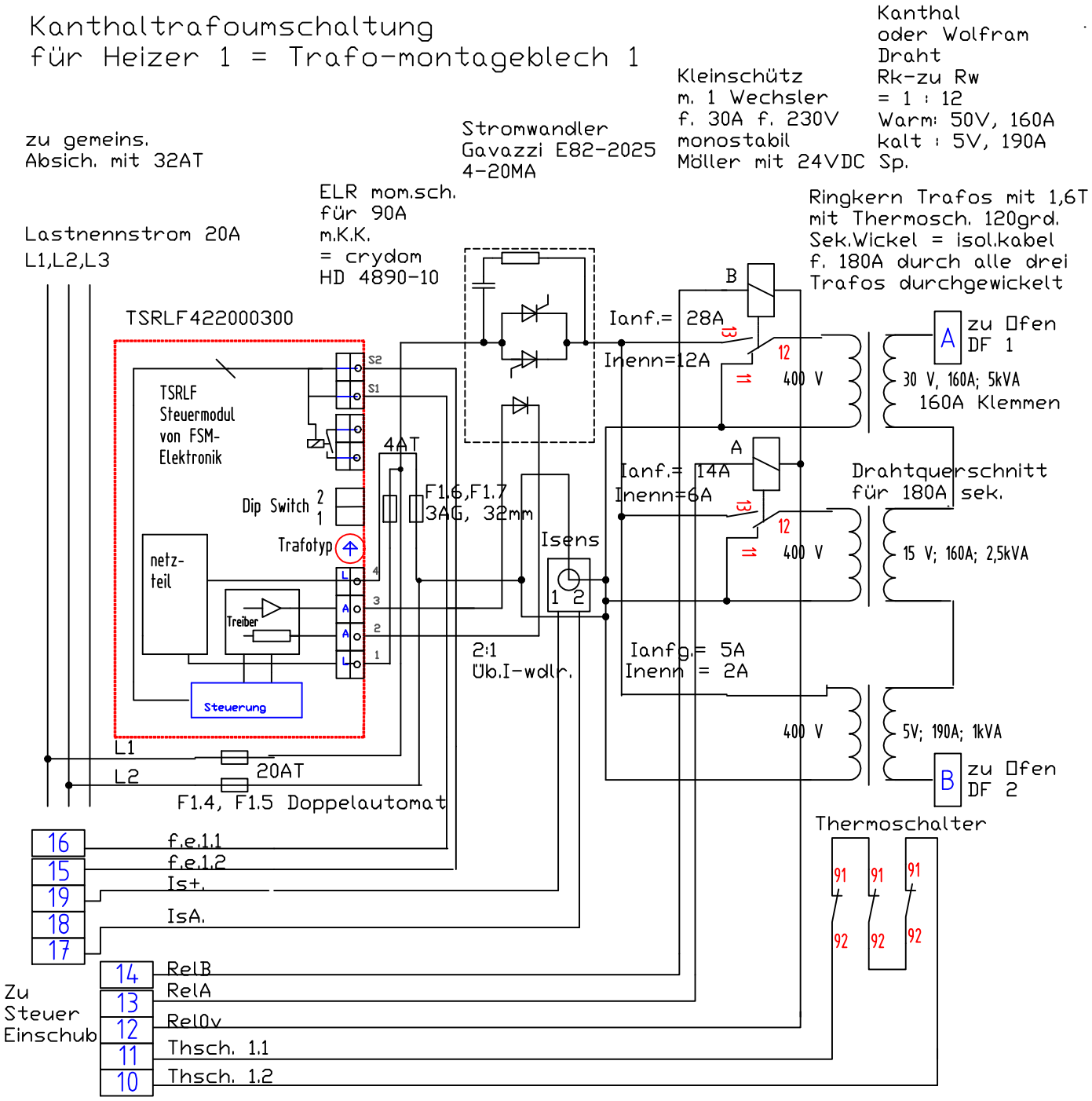

Schalten mit Pulsgruppen. Im Kaltzustand kein Rel. bet. I = 2 mal Inenn für wenige Sekunden. Anfangs dafür Strombegrenzung durch Stotterbetrieb, damit Sicherungen nicht auslösen.

Blatt 1 von 2, Plan besteht aus 2 Blatt

gero01.dwg
22.05.01
EMEKO Ing. Büro